Negentiende jaargang
juni 1999
verschijnt 4 X per jaar

BUITENBAND

Orgaan van de Vereniging van Gepensioneerden ANWB

Redaktie
Tine den Boer
Gerda Borsje
Jan Korstjens (eindred.)
Frankje Noordervliet
Puck de Rover
Harry de Vré

Vaste medewerkers
[illegible]n Roozendaal
Mario Wijnvoord

Bestuur VG-ANWB
mevr. J. Dorpema-Harmsen, voorzitter
L.W.M. de Groot, vice voorzitter
N.J. Paardekooper, secretaris.
mevr. C.J. W. Jongsma, 2e secretaris.
mevr. J.M. Voorwerk-Jonkman, penningmeester
B. Druif, lid

Secretariaat
N.J. Paardekooper
Anemonenweg 63
2241 XJ Wassenaar
Tel. 070 - 511 28 02
[illegible]r. C.J. W. Jongsma
ledenadministratie/berichten
Van Kijfhoeklaan 46
2597 TD Den Haag
Tel. 070 - 328 12 63

Postrekening
t.n.v. Penningmr. VG-ANWB
onder nummer 3816027

Produktie
Pallas Offset, Den Haag

Kopij voor septembernummer
Inzenden uiterlijk 1 augustus '99
naar redactiesecretariaat:
mevr. F.J. Noordervliet
P. Gabriëlstraat 17
2596 VA Den Haag
Tel. 070 324 74 33

Mr P.A. Nouwen, lid VG-ANWB

Deze maand neemt mr P.A. Nouwen, hoofddirecteur van de ANWB, functioneel afscheid van de ANWB, zijn medewerkers, de gepensioneerden, en vele anderen in den lande. Het bestuur van de VG-ANWB zal de leden daarbij vertegenwoordigen.
Wij wensen de heer Nouwen, straks óók als gepensioneerde, de voldoening van "de band met de ANWB", die onze leden inmiddels hebben ervaren.

Ko Dieleman

Ko Dieleman, Bekende Wegenwacht in Zeeuws-Vlaanderen, opent hier een auto- en vakantiesalon in Zeeuws-Vlaanderen. Dat was in 1977.
Inmiddels heeft hij zich, met de hem kenmerkende brede interesse, verdiept in de bouw van de Westerschelde-tunnel waarvoor hij een actieve belangstelling heeft. Hij wijst ons nu de weg naar de bouw van de tunnelverbinding tussen Zeeuws-Vlaanderen en Zuid-Beveland; óók andersom.
Foto: Nicolai, Breskens.

Carolijn Jongsma

Carolijn is nu de 2e secretaris van de VG-ANWB. Zij volgt Gerda Borsje op die twaalf jaar het "bekendste gezicht" was voor de contacten met de leden en de ledenadministratie; zij blijft regiocontactpersoon.
Berichten van leden naar de VG-ANWB dus voortaan naar Carolijn Jongsma, zie de kolom "secretariaat" hiernaast. ■

PENSIOEN PRIVÉ

Geluk is er om gedeeld te worden.

Zestig jaar samen!

Dat herdachten Harrie en Gonnie Kluis op 25 januari 1999. De burgemeester maakte natuurlijk zijn opwachting bij dit bijzondere huwelijksfeest. Ook collega's en vrienden van het bruidspaar, waarop de strofe uit de Gijsbrecht van Vondel – "waar werd oprechter trouw dan tussen man en vrouw . . . ." – zeker van toepassing is, kwamen hun gelukwensen aanbieden. Harrie Kluis was jaren werkzaam bij de expertise dienst van de ANWB.
Nog veel fijne jaren samen.

Harry en Willy Flinterman 9.3.1959 – 9.3.1999.

Waar liefde zeker moet ontluiken is tussen de rozen van het Westbroekpark in Scheveningen. Daar heeft Henk, toen nog koopvaardijofficier, Willy ontmoet.
In 1960 is Henk bij de ANWB gekomen. Het was meteen in de roos geschoten; de ANWB was immers bezig met een nieuw hoofdkantoor. Dat was dus zijn werkterrein. De bouwdrift van de Bond was niet te stuiten; er kwamen nieuwe bijkantoren, technostations, buitenlandse vestigingen en Wegenwachtstations. Henk stond aan de wieg van dit al en heeft tot 1986 zijn energie hierin gestoken. Was er nog wel plek voor Willy? Ja hoor, Willy was en is zijn steun bij alles wat hij ondernam en onderneemt. Samen hebben ze een dochter en een zoon en vijf kleinkinderen.
In 1986 werd er druk gereorganiseerd bij de ANWB; Henk werd toen coördinator Bouwzaken. Deze functie heeft hij vervuld tot aan de tijd dat hij met VUT ging. Op 9 maart heeft het bruidspaar gezellig gedineerd met kinderen en kleinkinderen. Het echte feest werd wat uitgesteld aangezien kleinkind nummer vijf van plan was te komen. Na dit werkzame leven hebben ze het nog steeds gezellig druk met reizen, bridgen, tennissen, golf en hun tuin, de tweede grote liefde. Wij wensen jullie nog veel goede jaren samen.

Franz en Manna Ongering 14.5.1959 – 14.5.1999.

Een zoon krijgen en de schoondochter er bij geleverd. Dat overkwam de ouders van Franz.
Zij reisden naar Lourdes; hun wens een kind te krijgen was o.a. een reden. In de trein ontmoetten ze een mijnheer die in hetzelfde hotel logeerde. Dat klikte meteen; men ging bij elkaar logeren en fietstochten maken. Manna was de eerste dochter van die mijnheer. Op zeer jeugdige leeftijd werd de eerste bouwsteen van dit 40 jaar samen gelegd. In 1949 deden ze ook samen eindexamen, weliswaar Manna in Bergen en Franz in Den Haag.
Hij behaalde zijn diploma Vervoerswetenschappen en liep stage bij Lissone Lindemann op de Groenmarkt. Railvervoer en nationale- en internationale spoorbiljetten kregen hem in hun greep zoals blijkt nu hij na zijn actieve leven lid is van de Vereniging Vrienden van het Spoorwegmuseum en in de redactie van het blad zit dat zij uitgeven. In 1962 kwam Franz bij de ANWB op de afdeling reisbureau-activiteiten die juist gestart werd. Voordat hij doorstroomde naar de afdeling Verkeersdocumentatie was hij directiesecretaris en hoofd van de Consuldienst.
De Bond leerde hij goed kennen. Na het vertrek van mevr. Smaling werd hij hoofd Verkeersdocumentatie. In zijn periode werden de documentaties van Verkeer, Landbouwschap en Recreatie samengevoegd tot LI/VR.
Zijn behaalde diploma's op documentair gebied boden hem de mogelijkheid docent te worden aan de Haagse Bibliotheek- en Documentatie-Academie. In 1974 verliet hij de ANWB. Een hernieuwde ontmoeting met mevr. Kolkert voerde hem terug naar de ANWB door lid te worden van de VG-ANWB.
Manna en Franz hebben een dochter, die in de voetsporen van haar vader is getreden.
Op welke wijze zou het veertig jarig huwelijksfeest zijn gevierd? Natuurlijk in een NS-VIP-CAR.
Wij wensen Franz en Manna nog vele goede jaren op de "rails".

Frankje

Personalia

Nieuwe leden:
Wij verwelkomen de nieuwe leden:
W.G. van Scherpenzeel, Lunenburg 8, Veenendaal.
H. Middelraad, Stortenmelk 22, Alphen a.d. Rijn.
H.W. Bokma, Balistraat 78, Leiden.
J.C.A. Meijer, Voorwijk 16, Almelo.

Overleden:
Mevr. B. Poot-Beenen, weduwe van dhr. A.D. Poot, Oosterbeek, 22 februari.
J. van Wijk, acquisiteur advertentieafdeling, Haarlem, 25 februari.
J.D. Monnikendam, afd. reisinlichtingen, chef routes, Gouda, 6 maart.
Mevr. M.G.P. de Craen Belgers, afd. debiteuren, Den Haag, 25 maart.
Mevr. N. de Jong-Johnson, echtgenote van dhr. J.C. de Jong, Rijswijk, 31 maart.
C.A.P. Koot, wegenwacht, Woubrugge, 13 april.
Ir. J. van Rosevelt, directeur technische diensten, 's-Gravenzande, 20 april.

Velen van ons zullen aan deze collega's, en eventueel aan hun verwanten, goede herinneringen bewaren.

Algemene vergadering VG-ANWB

"Het succes van een vereniging is sterk afhankelijk van de mede-werkzaamheid van haar leden" – aldus voorzitter Juuke Dorpema-Harmsen in haar openingswoord op de algemene vergadering die op 27 maart jl. in het restaurant De Bijhorst in Wassenaar werd gehouden.
Het was wel even "wennen", zó vér bij de ambiance van het ANWB-hoofdkantoor vandaan.

Regio-response

Vooral de spontane – en daadwerkelijke ontwikkeling van ons nieuwe initiatief – de regiocontactpersonen – getuigt van de sterke onderlinge band tussen de leden; onder het motto "leden helpen leden". Er hebben zich rond veertig regioncontactpersonen gemeld. Zij zijn aan u voorgesteld in de Buitenband.
De VG-ANWB telt momenteel 508 leden, 85% van het totaal aantal ANWB-gepensioneerden. De leiding van de ANWB is zich overigens bewust van de betekenis die een duidelijk gestructureerde en uiteraard positief ingestelde vereniging van gepensioneerden als contactpunt met de vroegere werkgever kan hebben. De leidende hoofddirecteur heeft daarvan veelvuldig doen blijken door zijn aanwezigheid op onze jaarvergaderingen in zijn hoofdkantoor. Ditmaal was de heer Nouwen verhinderd, waarvoor alle begrip werd opgebracht, maar het werd wel algemeen betreurd, want wij allen hadden best nog wel iets aardigs willen zeggen. Iemand merkte geruststellend op: "Hij wordt vast wel lid van de VG-ANWB, want tegen elke journalist die hem interviewt zegt hij na afloop: u bent toch wél lid van de ANWB".
De penningmeester troostte zich met het feit dat de jaarvergadering in de Bijhorst 9.000 gulden goedkoper was dan bij de ANWB.

Agenda

Het jaarverslag en de notulen van de 19e algemene vergadering werden goedgekeurd, evenals het financieel verslag 1998. Uit de vergadering werd de penningmeester, mevr. Voorwerk-Jonkman, gecomplimenteerd voor de zeer duidelijke opstelling van de verslaglegging die aan alle leden was toegezonden. De leden van de kascommissie, mevr. Noordervliet en de heer Mast, spraken eveneens hun grote waardering uit voor de door de penningmeester verzorgde financiële administratie. Vervolgens werden de heren Mast en Lemckert benoemd tot leden van de kascommissie en mevr. Brehler tot reserve-lid. De contributie werd, zoals bekend, voor dit jaar niet verhoogd.

Sociaal Fonds

De heer De Groot, vicevoorzitter, bracht verslag uit over het Sociaal Fonds. In het afgelopen jaar werd twee maal vergaderd onder voorzitterschap van de voorzitter van de ANWB, mevr. Ir Leemhuis. De uitvoering van het beleid is stabiel.
In 1998 waren er 87 aanvragen om bijstand, waarvan 79 van medewerkers in actieve dienst. Met het Sociaal Fonds is afgesproken dat er namens de gepensioneerden een vertrouwenspersoon wordt aangesteld, de heer Druif, die zal optreden voor zowel de leden van onze vereniging als voor de – nu circa 100 – gepensioneerden die geen lid zijn van de VG-ANWB. Een duidelijke doelgroep voor de actie "ledenwerving door leden".

Medezeggenschap

De VG-ANWB is lid van de Nederlandse Vereniging van Organisaties van Gepensioneerden (NVOG). Deze vereniging telt 40 aangesloten verenigingen, met tezamen 90.000 individuele gepensioneerden. Met de ouderenbonden worden de belangen van ouderen/gepensioneerden en hun nabestaanden behartigd. Het zijn momenteel spannende tijden. Want er is een convenant gesloten tussen voornoemde organisaties en de Stichting van de Arbeid. Dit houdt in dat de bestuursleden van alle pensioenfondsen én de leden van alle deelnemersraden straks door en uit de gepensioneerden worden gekozen. Gepensioneerden moeten een keuze maken tussen deelname in het

Norbert: Museumkaart !!

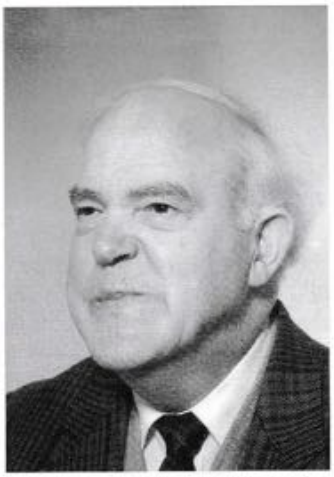

Terwijl de vergadering roezemoesde over alle bijzonderheden die je kunt bedenken over de organisatie van onze Excursie op 1 en 2 september naar Groningen kwam Norbert Diederix in alle
rust naar voren,
wachtte tot het stil was,
en zei:
"Nemen jullie vooral je museumkaart mee."

bestuur en vertegenwoordiging in de deelnemersraad. Beide kan niet, het is het één, of het ander.
Ondernemingen die nog geen vereniging van gepensioneerden hebben worden nu door de NVOG aangespoord, via daadwerkelijke voorlichting, tot oprichting van hun eigen vereniging. Het gaat om de gepensioneerden van circa 500 ondernemingen. Het aantal georganiseerde-gepensioneerden kan met honderdduizenden leden toenemen. In dit kader kan men de betekenis van ons lidmaatschap van de NVOG zien – aldus Korstjens.

Bestuursverkiezing

De heer Paardekooper, secretaris, en de heer Druif, bestuurslid, stelden zich herkiesbaar. Mevr. Borsje, 2e secretaris, was aftredend en kon zich statutair niet meer beschikbaar stellen. Na meer dan twaalf zeer actieve jaren waren er woorden van hartelijke dank en bloemen uit het vuistje. Mevr. C.W.J. Jongsma werd benoemd tot 2e secretaris. Ook werden er woorden van dank gericht tot de heer Eijsenring die dit jaar aftrad als lid van de adviesraad van het pensioenfonds-ANWB. In zijn positie is de heer Karman benoemd. Het bestuur zal aandacht schenken aan onderwerpen die voortkwamen uit de rondvraag (voorzover niet meteen beantwoord) onder meer betrekking hebbende op de collectieve ziektekostenverzekering en de positie van de nabestaanden van de gepensioneerden daarin. Daarover vindt al enige tijd overleg met de directie van de ANWB plaats.
De redactie van de Buitenband constateert dat de gemiddelde leeftijd van de redactieleden thans 73 jaar is. "Het wordt tijd voor algehele verjonging" vindt de redactie, die zich zorgen maakt over de continuïteit van de voorlichting aan de leden, onder meer door de Buitenband.

Jko.

Ans Voorwerk Héél duidelijk!

Als je als penningmeester je jaarcijfers héél overzichtelijk en zelfs met een goede "lay-out" presenteert, hoor je meestal géén wóórd uit de vergadering. Ditmaal gelukkig wél.

Carolijn Jongsma, 2e secretaresse

Carolijn was bijna dertig jaar juriste bij de juridische afdeling van de ANWB. In feite trad je toen in dienst van het hoofd van de afdeling Mr J.M. Harmsen en daarom is zij, zoals zovelen, daar zo'n respectabele tijd gebleven.
Carolijn: "De probleemoplossende en bemiddelende aspecten van mijn werk, en vooral ook het contact met de meest uiteenlopende mensen, heb ik altijd erg aantrekkelijk gevonden, gepaard aan de zelfstandigheid en vrijheid waarmee je je eigen zaken kon afwikkelen. Een bepalende ommekeer in mijn leven ontstond door de ontdekking dat ik letterlik met mijn handen wilde gaan werken. Na allerlei omzwervingen in massageland bleek shiatsu, een Chinees/Japanse drukpuntmassage, goed bij mij te passen. Dit resulteerde in een beroepsopleiding met – nog steeds – een praktijk aan huis".
Zij heeft nu meer tijd voor liefhebberijen. Zit in een koor. Speelt pétanque, jeu de boules. Dat laatste beveelt zij iedereen aan. Ze is lid van een club in Scheveningen en geeft graag informatie; Carolijn bellen als u ook buiten en in beweging wil zijn.
Tenslotte onze nieuwe 2e secretaris: "Ik wil graag op een actieve manier bij de ANWB betrokken blijven, met vroegere collega's en medewerkers van andere afdelingen met wie ik altijd met plezier heb samengewerkt."
Adres en telefoonnummer voortaan op de voorpagina van de Buitenband, linker kolom.

Me Dunkt .....

Hij was als een Vader voor me. Tijdens mijn studietijd en als vriendin van de jongste dochter kwam ik regelmatig in het gezin van mijn directeur, noemde hem en zijn vrouw "oom en tante."
Na zijn benoeming in Utrecht, ging ik ieder weekeinde naar het grote, heerlijke huis in Bilthoven, waar ik wist dat iedereen oprecht blij was me te zien.

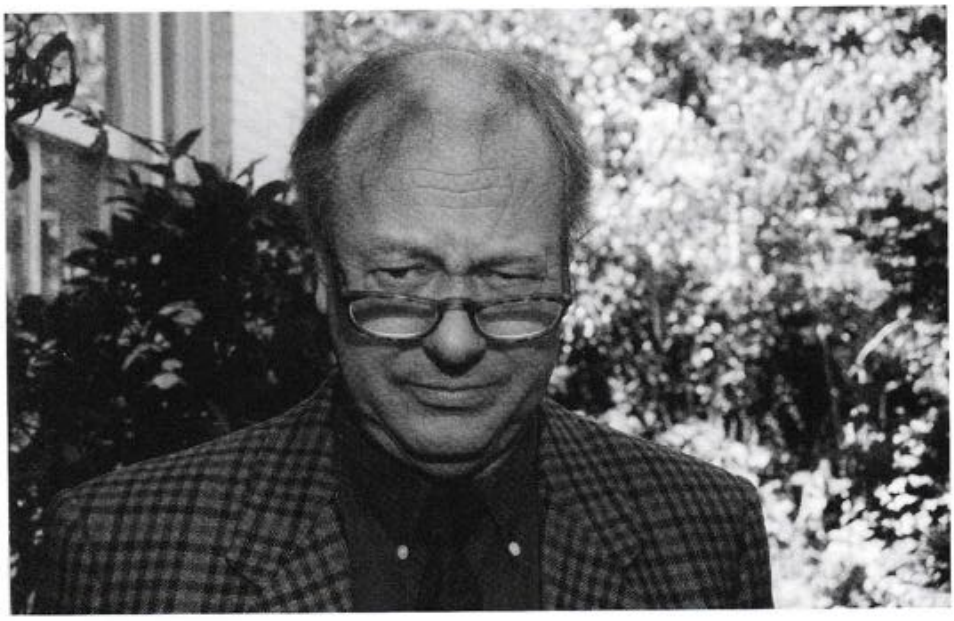

Foto's Harry de Vré

Onze band was er een van grote genegenheid voor elkaar, hetgeen zich uitte in milde plagerijtjes. Maar hij kon me ook met strengheid tot de orde roepen. Behandelde me werkelijk als een doch-

Het kwam nogal eens voor, dat ik niet oplette en vrijdag's in de sneltrein naar Amersfoort stapte, die in Bilthoven voorbij reed. Dat kostte me dan meer dan een half uur. Het was haasten geblazen, want ik had altijd maar krap de tijd om me op te frissen en een kam door mijn haar te halen, want in de hal hing een bronzen gong die precies om tien voor zes met een luide slag aankondigde: nog tien minuten, zes uur aan tafel.
Kwam ik dan te laat aan, haalde hij met een quasi theatraal gebaar een vestzak horloge aan een gouden ketting te voorschijn en zei, me over zijn brillenglazen licht spottend aankijkend: "me dunkt, de aankomsttijd van de ptrein uit Utrecht was 16.47, het is tien minuten lopen van de trein. Nu is het 17.39. Hoe verklaar je dat?"
Zondagsavonds bracht hij me altijd naar het station. Ik hing dan aan zijn arm en regelde mijn passen naar de zijne, zwaaide uit de treincoupé tot ik alleen nog een stipje zag.
Later, toen de dochters getrouwd waren en het huis te groot werd, gingen ze naar een Serviceflat. Dan gebeurde het dat de bezoekjes schaarser werden.
Ik merkte wel dat hij dingen ging vergeten. Dat bevreemdde me, want het was een zeer intelligente man.
Op een dag, ik was net terug van zes weken verlof, kreeg ik een telefoontje: "Puck, schrik niet van vader, hij heeft Alzheimer." "Onmogelijk", dacht ik, "bestààt niet."
Maar het bestond wel. Ik verwachtte dat hij me tegemoet zou komen, spotlichtjes in de bruine ogen "kijk eens aan, kon je de weg nog vinden?"
In plaats daarvan keek hij me aan zonder herkenning "wie bent U?"
Het trof me als een mokerslag.
Alles wat ik probeerde, elke herinnering, het stuitte op onbegrip. Tijdens de lunch probeerde ik "snijd U de kaas even voor me?"
Hij keek me niet-begrijpend aan.
Ik mocht dat nooit, want ik holde ze uit.
Hij keek naar zijn vrouw met een blik van "die is niet snik", maar bediende me toch.
Later reed ik op de automatische piloot naar huis, mijn beschermengel op de motorkap.
Zijn dood kwam onverwacht.
Op de zaak zeiden ze "ga nou niet met je auto anders zien we je nog in Groningen belanden".
Ik zou, om tijd te winnen, op eigen gelegenheid naar Driehuis komen. Ze riepen me nog na "In Haarlem overstappen op de stoptrein richting Uitgeest."
Ja, ja, om kort te gaan, ik zat in Beverwijk.
De stationschef antwoordde op mijn vraag wanneer de eerstvolgende trein terug ging "over een half uur".
Dat hààl ik niet. Ik rende het perron af, zag een politieauto met twee agenten erin, vertelde mijn verhaal.
Ze konden me alleen naar de

Gemeentegrens van Beverwijk brengen, maar waren zo vriendelijk om onderweg een taxi op te roepen.
"Het zal kantje-boord zijn hoor", zei de taxichauffeur en scheurde weg.
Ik griste wat geld uit mijn tas, betaalde al rijdende, want we konden nog net achter de stoet aansluiten, die al bezig was het crematorium op te rijden.
Uiterlijk beheerst stapte ik uit.
Ik keek omhoog. Zag ik daar een hand met een horloge aan een gouden ketting?
Een zacht briesje beroerde mijn haar en ik hoorde, of was dat mijn eigen overspannen geest, een fluisterend: "me dunkt . . . . ."
Met een glimlach door mijn tranen betrad ik achter de familie de aula.

PUCK

Westerscheldetunnel, diepgaand verbindend.

door Ko Dieleman

De realisatie van een vaste oeververbinding tussen Zeeuws-Vlaanderen en Zuid-Beveland kent een lange voorgeschiedenis. Zowel emotioneel als politiek is daar veel aan vooraf gegaan.

Visie wordt werkelijkheid.

Nu is de aanzet gegeven. Er is geen tunnel terug. Dat is de realiteit als we spreken over de aanleg van de Westerschelde Oever Verbinding (WOV) die komt te liggen tussen Terneuzen in Zeeuws-Vlaanderen en het gemeentegebied van Borssele in Zuid-Beveland.
Op maandag 26 januari 1998 gaf de toenmalige minister van Verkeer en Waterstaat, mevrouw Jorritsma, daartoe de eerste aanzet. Met het bedienen van een gigantische graafmachine waarmee ze op het bouwterrein van de tunnel, gelegen op een steenworp afstand van de fabrieken van DOW-Chemical bij Terneuzen, een enorme hap Zeeuwse klei op de schop nam, was de start van de tunnelbouw een historisch feit. In de directe nabijheid van deze openingsceremonie verrijst een complete betonfabriek waar de tunnelelementen gefabriceerd gaan worden.

De tunnel.

Ruim 60 jaar geleden werd al gesproken om de Westerschelde, de natuurlijke barrière als oorzaak van de slechte verbinding tussen Zeeuws-Vlaanderen en Zuid-Beveland, te verbeteren. Sluimerende plannen die in de jaren '70 nieuw leven werd ingeblazen, werden in 1986 verder uitgekristalliseerd. De besluitvorming is inmiddels gevallen. Het traject ligt vast evenals de constructievorm voor de verbinding. Het wordt een tunnel.

Uniek project.

Het grote verschil en daarmee de onervarendheid van de Westerschelde-tunnelbouw is dat deze, in afwijking van de meeste Europese tunnels die gebouwd zijn in harde rotsachtige bodem, moet plaatsvinden in geheel andere bodemgesteldheden.
Het Westerschelde-deltagebied kenmerkt zich door klei- en relatief zachte grondsoorten. Alleen in Japan heeft men met deze omstandigheden ervaringen opgedaan.
Hiervan wordt door het uitwisselen daarvan bij de voorbereiding gebruik gemaakt. Ook bij de voortgang van het project zal men van de Japanse ervaringen blijvend gebruik maken. Uit die van de Kanaaltunnelbouw "The Shuttle" tussen Engeland en Frankrijk zal ongetwijfeld lering worden getrokken.
Het unieke van de Westerschelde-tunnel is dat er in West-Europa nog niet eerder onder de geschetste omstandigheden zo'n lange tunnel (6,6 km) die tot een diepte van 60 meter onder NAP komt te liggen in wat men noemt een slappe bodem, is geboord. Begrijpelijk dat de Westerschelde-tunnelbouw dan ook kan rekenen op grote belangstelling van technici uit de gehele wereld.

Enkele cijfers.

Zoals gezegd, de tunnel wordt 6,6 km lang. Het diepste punt komt te liggen

"Uniek voor Nederland", noemde de heer Nouwen het Zeeuws-Vlaamse fietsroutenetwerk met 563 fietswegwijzers op 28 mei 1998 in Philippine. In het midden de heer Coppoolse, lid gedeputeerde staten van Zeeland; rechts de heer Ruules, voorzitter Toeristisch Bureau Zeeuws-Vlaanderen.

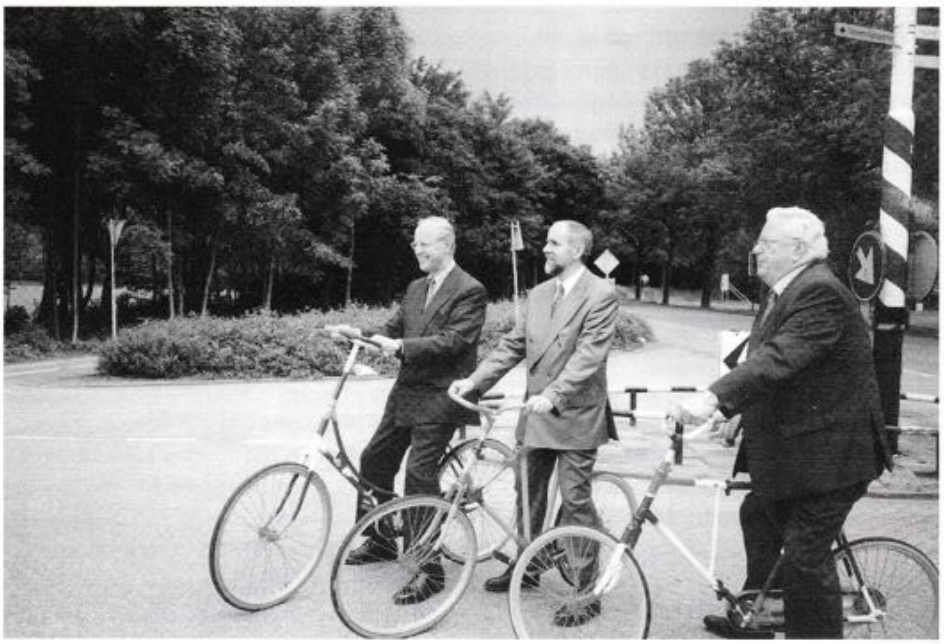

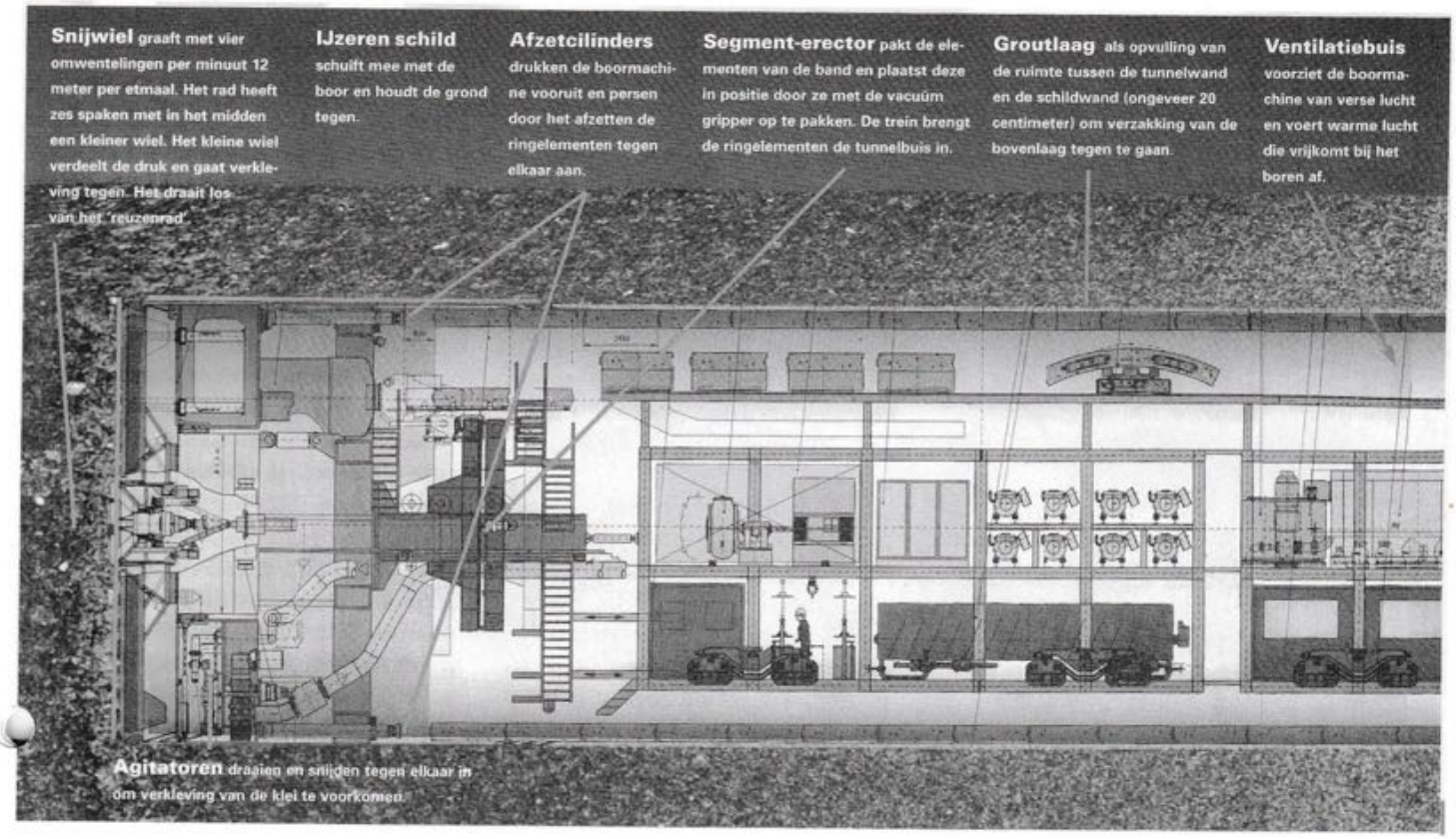

op 60 meter beneden NAP. Het hellingspercentage beperkt zich daarbij tot maximaal 4,5%. De twee tunnelbuizen zijn elk 11,3 meter in diameter met daarin 2 rijstroken voor snelverkeer van elk 3,5 meter. Om de 250 meter worden dwarsverbindingen aangelegd. 45.000 tunnelring-elementen vormen tezamen de tunnellengte. De verwachting is, dat er dagelijks ongeveer 12.000 auto's van de tunnel gebruik zullen maken in tegenstelling tot de twee veerverbindingen Breskens-Vlissingen en Kruiningen-Perkpolder waar nu dagelijks zo'n 7.500 voertuigen worden overgezet.
Gezien de tunnelcapaciteit die berekend is op 27.000 voertuigen per etmaal, kan de tunnel met een geschatte verkeerstoename van 2% per jaar, voor de komende jaren een stijgend toenemend verkeersaanbod probleemloos verwerken.
De beoogde bouwtijd bedraagt 76 maanden. De echte boorwerkzaamheden waarvoor in Duitsland de speciaal voor dit projekt benodigde boormachines zijn gebouwd worden nu opgeleverd. Men is bezig met de installatie en verwacht dat men in juli met de eigenlijke boorwerkzaamheden kan beginnen. Een uniek projekt in wording. Een projekt dat in de Europese geschiedenis van weg- en waterbouw zijn weerga niet kent.

Natuurlijk waren er en zijn er misschien nog tegenstanders van dit object.
Wel zijn hun standpunten door de genomen besluitvorming minder relevant geworden nu de bouw van de oeververbinding een voldongen feit is. Ook zij zullen nu de blik op de toekomst moeten richten door mee te denken en mee te werken om de positieve aspecten die het project met zich meebrengt ten volle te helpen uitbuiten.

Tunnelinformatiecentrum.

Om de bevolking een duidelijk en overzichtelijk beeld te geven over het hoe en waarom, is op woensdag 16 september 1998 het tunnelinformatiecentrum met een feestelijk tintje geopend. Ik had het voorrecht hiervoor te zijn uitgenodigd. De doelstelling het publiek te stimuleren zich betrokken te voelen bij dit ongetwijfeld ingrijpend project, blijkt alle verwachtingen te overtreffen. Zo trok het info-centrum

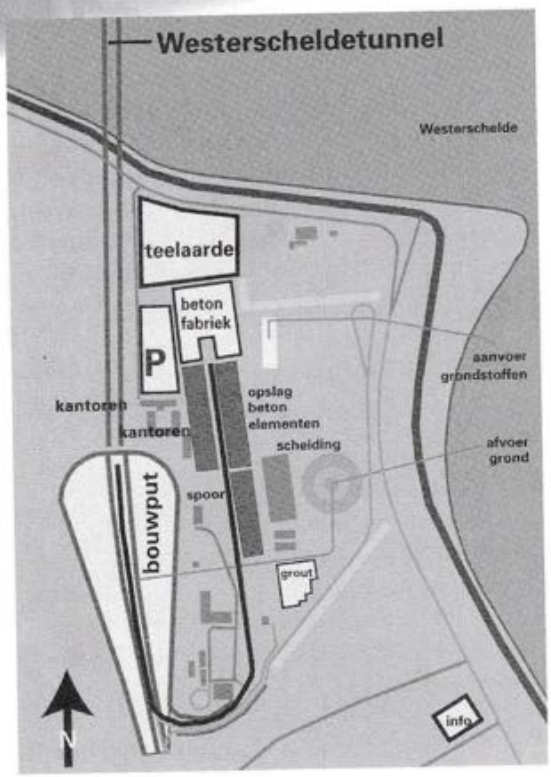

tijdens een speciale wetenschapsdag, gehouden op 4 oktober 1998, ongeveer 1250 bezoekers.
Het beoogde doel, de Westerscheldetunnelbouw te verduidelijken, komt in de expositieruimte volledig tot z'n recht. Het project wordt van alle kanten belicht, zoals waar komen de tunnel en de toeleidende wegen precies te liggen, wat kost een kaartje, hoe zit het met de veiligheid van de tunnel en wat zijn de gevolgen voor het landschap, enz.? Films, informatiepanelen en computer programma's geven antwoord op deze vragen. Zo kunnen bezoekers met behulp van een simulatieprogramma door de tunnel 'rijden'. Ook staan er twee grote maquettes, een van de tunnelboormachine en een van de bouwplaats die op afspraak en onder deskundige begeleiding van een van de drie vaste medewerkers van het tunnelcentrum voor nadere uitleg kan worden bezocht.
De expositieruimte groeit mee met de bouw van de tunnel. De toegang is gratis en staat open niet alleen voor bezoekers uit de provincie maar voor belangstellenden uit het gehele land. Ook uit de omringende landen verwacht men vele bezoekers. Waar men ook woont, iedereen is van harte welkom.
Groepen kunnen tegen een geringe vergoeding op afspraak worden rondgeleid.
Ook de participanten die direct of indirect met het tunnelproject van doen hebben, laten in het info-centrum met behulp van computerzuilen, panelen, films en dergelijke hun betrokkenheid in dit gigantische project dat, nogmaals gezegd zijn weerga niet kent, zien.

Excursie.

Waarom breng ik dit onderwerp onder uw aandacht? Wel, om verschillende redenen. Natuurlijk ben ik er trots op dat dit unieke project zich in Zeeland en voor wat de bouw van de tunnelelementen betreft zich in Terneuzen, mijn woonplaats, afspeelt. Maar, het is ook voor elke Nederlander een project, waard om trots op te zijn. 'Luctor et Emergo' gaat hier dan ook verder dan een plaatselijk of provinciaal gebeuren. Een ontwikkelingsproces van zo'n gigantisch project is overdonderend en leerzaam voor ieder die maar enigszins is geïnteresseerd in deze inmiddels wereldvermaarde Nederlandse primeur op weg- en waterbouwgebied. Zowel de leden van de Vereniging van Gepensioneerden ANWB, maar ook andere personeelsverenigingen binnen de ANWB zouden deze expositie en het bouwobject, of dit nu in groepsverband of individueel gebeurt, moeten bezoeken.
Overigens, Terneuzen en Zeeuws-Vlaanderen hebben nog zoveel meer te bieden.
Zo is er in het sluizencomplex het 'Portaal van Vlaanderen' gevestigd, een expositieruimte over de kanaalwerken, de scheepvaart en een overzicht van de zee- en kanaalsluizen, waar men onder in de kelders van het kanaal de machinekamers en de bedieningsmechaniek van de sluizen en bruggen van vlakbij in ogenschouw kan nemen. Nergens in Nederland is, bij mijn weten, iets dergelijks van zo dichtbij te bewonderen.

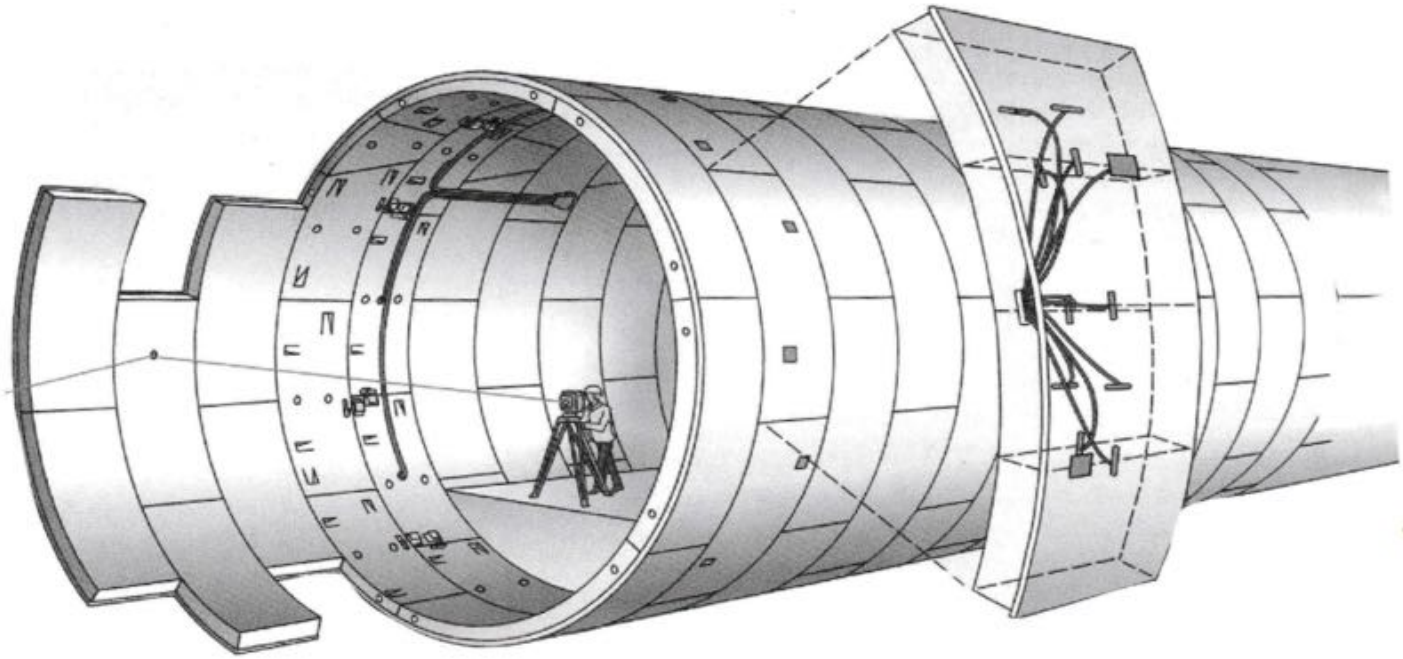

Verrassend en natuurlijk Zeeuws-Vlaanderen.

"Uniek voor Nederland is het Zeeuws-Vlaamse fietsroutenetwerk", aldus onze hoofddirecteur tijdens zijn openingstoespraak van het fietsroutenetwerk op 28 mei 1998 in Philippine. 563 fietswegwijzers leiden langs vele bezienswaardigheden door geheel Zeeuws-Vlaanderen. Daarin zijn 89 knooppunten zodanig opgenomen, dat ze een onbeperkte keuzemogelijkheid bieden. Philippine, het Nederlandse mosselparadijs, biedt met haar gastronomische hoogstandjes als een van de meerdere langs de route gelegen restaurants de gelegenheid om de inwendige mens op tijd van de nodige vitamientjes te voorzien.
De rust die het wisselende landschap uitstraalt en de ruimte die Zeeuws-Vlaanderen haar bezoekers nog te bieden heeft, zorgen voor een heilzame uitwerking.
Het is een verademing als je door het schorrengebied (laarzen meebrengen) onder leiding van een gids door het 'Verdronken Land van Saeftinghe' dwaalt. Het is een van de meest unieke en zelfs Europa's grootste flora- en faunagebied dat we in zo'n ongerepte natuurlijke staat aantreffen.

Afspiegeling.

Dit verhaal is mij uit het hart gegrepen. Het is evenwel slechts een afspiegeling van de enerverende, bruisende en economische activiteiten in en om Terneuzen en de cultuur-historische achtergronden van het Zeeuws-Vlaamse en Belgische achterland.
Met een bezoek te brengen aan slechts één of meerdere aspecten uit dit item, doet men niet alleen zich zelf, maar ook de streek te kort. Zeeuws-Vlaanderen beter te leren kennen vergt meerdere dagen. Een langere vakantie besteden aan dit landje waar het leven nog goed is, zal beslist blijvend indruk maken.
Mensen die voor kortere tijd komen blijken geen eendagsvliegen te zijn geweest. Niet alleen uit geheel Nederland, maar tot ver uit Duitsland komen trouwe vakantiegangers ieder jaar terug. Ook u bent van harte welkom.

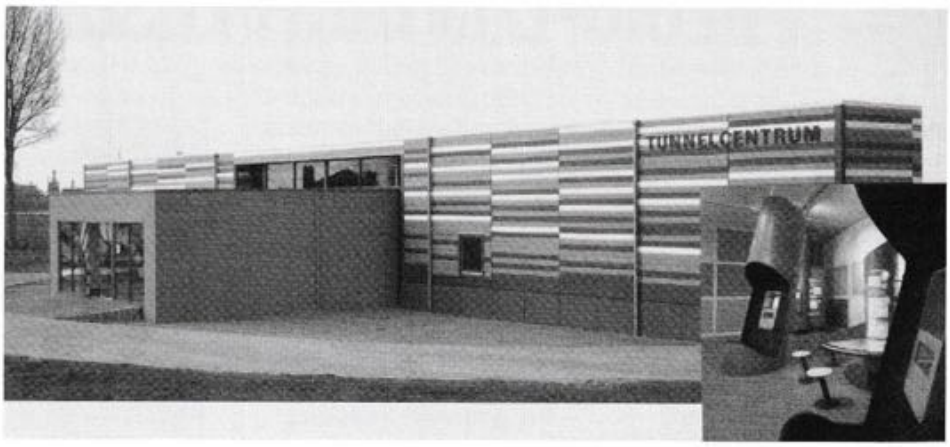

Naar Tunnelcentrum

Tunnelcentrum
Willemskerkeweg 1
4542 NN Hoek/Terneuzen
Telefoon: 0115-649095
Fax: 0115-613741

Openingstijden:
Dinsdag t/m vrijdag : 09.00 - 16.00 uur
Zaterdag : 11.00 - 16.00 uur
Zondag en maandag : gesloten

Toegang:
Gratis toegankelijk voor rolstoelgebruikers, ruime parkeergelegenheid incl. parkeerplaats voor minder-validen, geen restaurant, wel drankenautomaat.

Rondleidingen particulieren:
Op zaterdag zijn er twee gratis rondleidingen (13.00 uur en 14.30 uur).
Het programma bestaat uit: de film (in de grote filmzaal), de rondleiding in het Tunnelcentrum en de rondleiding naar het uitkijkpunt.

Internet:
Westerscheldetunnel op Internet:
http://www.westerscheldetunnel.nl

Routebeschrijving Tunnelcentrum:
Vanuit veer Kruiningen-Perkpolder: N61 richting Terneuzen. Bij Terneuzen richting DOW-chemical rijden. Vervolgens routebeschrijving volgen vanaf START.

Vanaf veer Vlissingen-Breskens: N61 richting Terneuzen. Bij Hoek richting DOW-chemical rijden. Vervolgens routebeschrijving volgen vanaf START.

Vanuit Zelzate (België): N253 richting Terneuzen. Bij Terneuzen richting DOW-chemical rijden. Vervolgens routebeschrijving volgen vanaf START.

Vanuit Sas van Gent: N252 richting Terneuzen. Bij Terneuzen richting DOW-chemical rijden. Vervolgens routebeschrijving volgen vanaf START.

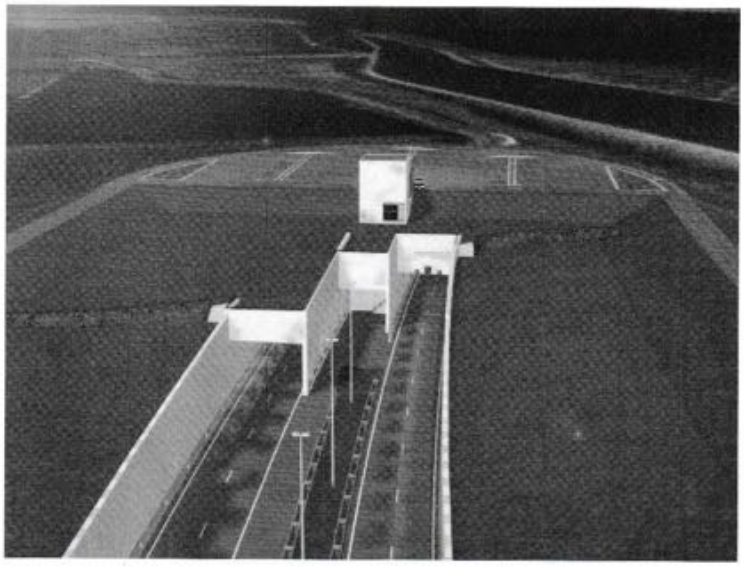

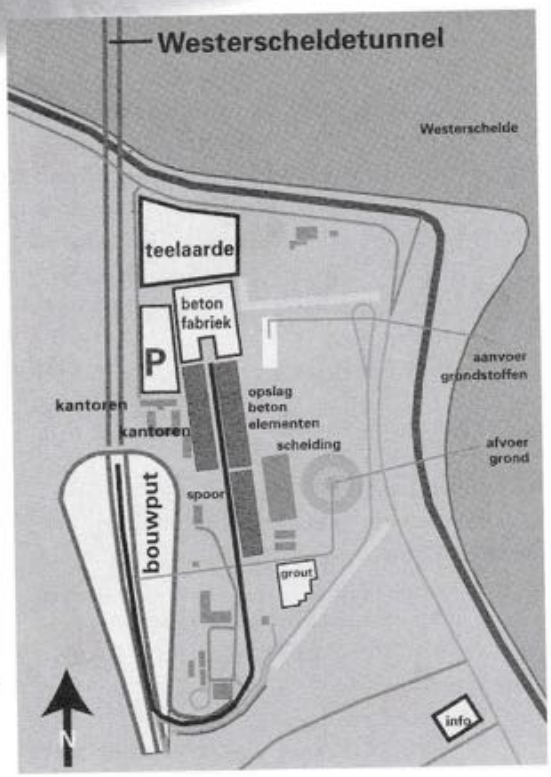

tijdens een speciale wetenschapsdag, gehouden op 4 oktober 1998, ongeveer 1250 bezoekers.
Het beoogde doel, de Westerscheldetunnelbouw te verduidelijken, komt in de expositieruimte volledig tot z'n recht. Het project wordt van alle kanten belicht, zoals waar komen de tunnel en de toeleidende wegen precies te liggen, wat kost een kaartje, hoe zit het met de veiligheid van de tunnel en wat zijn de gevolgen voor het landschap, enz.? Films, informatiepanelen en computer programma's geven antwoord op deze vragen. Zo kunnen bezoekers met behulp van een simulatieprogramma door de tunnel 'rijden'. Ook staan er twee grote maquettes, een van de tunnelboormachine en een van de bouwplaats die op afspraak en onder deskundige begeleiding van een van de drie vaste medewerkers van het tunnelcentrum voor nadere uitleg kan worden bezocht.
De expositieruimte groeit mee met de bouw van de tunnel. De toegang is gratis en staat open niet alleen voor bezoekers uit de provincie maar voor belangstellenden uit het gehele land. Ook uit de omringende landen verwacht men vele bezoekers. Waar men ook woont, iedereen is van harte welkom.
Groepen kunnen tegen een geringe vergoeding op afspraak worden rondgeleid.
Ook de participanten die direct of indirect met het tunnelproject van doen hebben, laten in het info-centrum met behulp van computerzuilen, panelen, films en dergelijke hun betrokkenheid in dit gigantische project dat, nogmaals gezegd zijn weerga niet kent, zien.

Excursie.

Waarom breng ik dit onderwerp onder uw aandacht? Wel, om verschillende redenen. Natuurlijk ben ik er trots op dat dit unieke project zich in Zeeland en voor wat de bouw van de tunnelelementen betreft zich in Terneuzen, mijn woonplaats, afspeelt. Maar, het is ook voor elke Nederlander een project, waard om trots op te zijn. 'Luctor et Emergo' gaat hier dan ook verder dan een plaatselijk of provinciaal gebeuren. Een ontwikkelingsproces van zo'n gigantisch project is overdonderend en leerzaam voor ieder die maar enigszins is geïnteresseerd in deze inmiddels wereldvermaarde Nederlandse primeur op weg- en waterbouwgebied. Zowel de leden van de Vereniging van Gepensioneerden ANWB, maar ook andere personeelsverenigingen binnen de ANWB zouden deze expositie en het bouwobject, of dit nu in groepsverband of individueel gebeurt, moeten bezoeken.
Overigens, Terneuzen en Zeeuws-Vlaanderen hebben nog zoveel meer te bieden.
Zo is er in het sluizencomplex het 'Portaal van Vlaanderen' gevestigd, een expositieruimte over de kanaalwerken, de scheepvaart en een overzicht van de zee- en kanaalsluizen, waar men onder in de kelders van het kanaal de machinekamers en de bedieningsmechaniek van de sluizen en bruggen van vlakbij in ogenschouw kan nemen. Nergens in Nederland is, bij mijn weten, iets dergelijks van zo dichtbij te bewonderen.

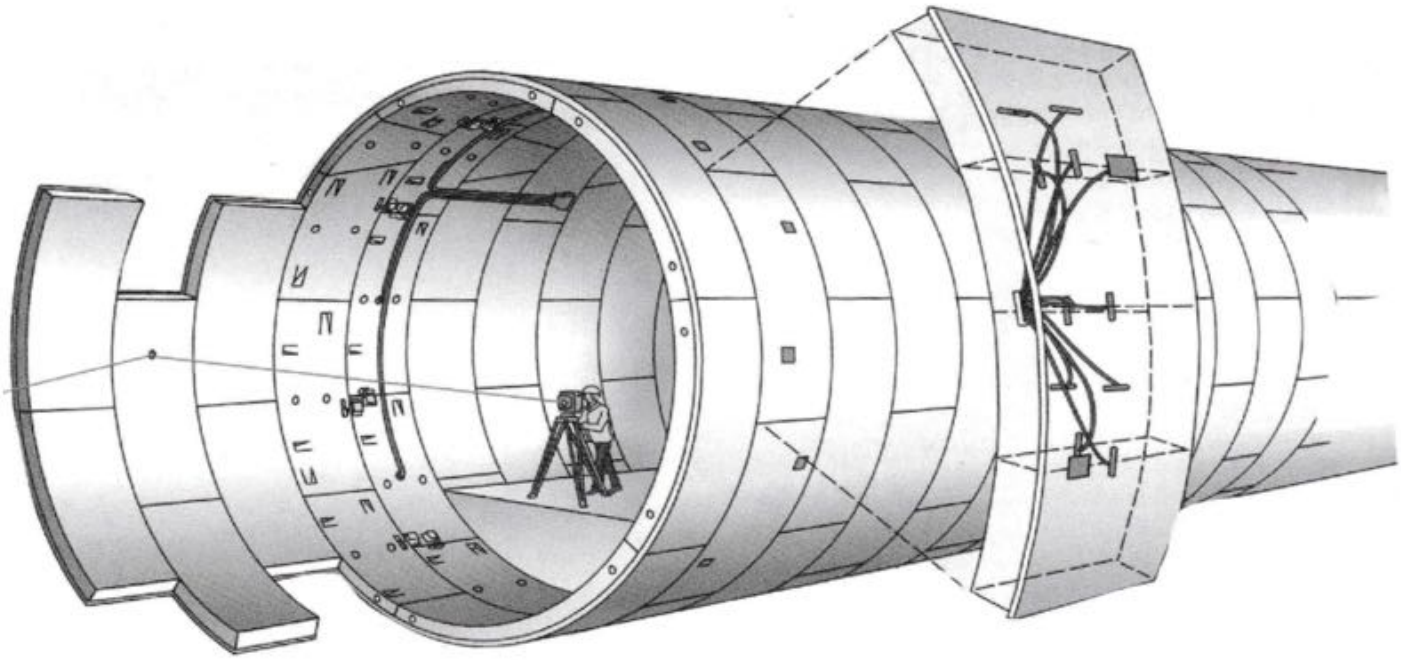

REGIO-CONTACTPERSONEN

Het bestuur van onze Vereniging zond alle leden inmiddels de informatie over onze Regio-Contactpersonen.
In de Buitenbanden van december en maart werden 37 contactpersonen aan u voorgesteld.
Aanvullend stellen wij aan u voor:

Jos Eijsackers

Jos begon haar ANWB-jaren in 1966 bij de Verkeersafdeling en haar carrière ontwikkelde zich vooral in de richting van de voorlichting bij de Technische afdeling en de afdeling "cursus Pech Onderweg" die toen gouden tijden beleefde in het gehele land en trouwens ook op de televisie hetgeen zeer bijzonder was. Jos kwam derhalve met vele collega's in contact, op het hoofdkantoor, de kantoren "in het land" en op de wegenwachtstations. Ze was al een "netwerkster" toen het woord nog niet bestond.
In 1995 ging zij met de VUT, sloot zich aan bij verschillende sportclubs en zegt: "ik hoop dat ik als regio-contactpersoon mijn steentje kan bijdragen". Zonder twijfel!
Adres: Bessie Smithrode 58, 2717 AK Zoetermeer, telefoon 079-351 86 55.

Sonja en Dick van den Bosch

"We kwamen allebei in 1962 in dienst bij de ANWB.
Sonja als medewerkster reisinlichtingen, ikzelf als medewerker autotechnische voorlichting. Sonja werd vervolgens balieoudste en verliet de ANWB in 1975 als sectiechef schriftelijke en mondelinge toeristische voorlichting. Ik ging al snel naar de caravantechnische voorlichting bij Ruud Brandsma. Samen met Tine den Boer hebben we een begin gemaakt aan de grootschalige voorlichting op dit gebied. Via het stafbureau voertuigtechnische ledenservice, de invoering van functiewaardering, procedurebeheer ging ik in de vut als organisatieadviseur.
In 1970 werd de badmintonclub opgericht. Daar ontmoetten Sonja en ik elkaar voor het eerst. Sindsdien zijn we onafscheidenlijk.
Onze hobby's zijn vele. We bezichtigen graag mooie tuinen en rijden er met onze oude MG-B naar toe. Verder bezoeken we vaak musea, en we hebben een oud huis waar altijd wel wat aan te doen is. Dansen doen we al zo'n jaar of twintig. En dan zitten we nog in een buurtgroep en hebben daarmee onder andere kindervoorstellingen en kinderkledingbeurzen georganiseerd."
Adres: Koningsplein 26, 2518 JE Den Haag.

BedriegertjeS van Roozendaal

Mobiel

We hebben een hangplek voor ouderen. Een cadeautje van de gemeente. Uitgegraven en ingewalst op een stukje grasgroene ruimte. Een hangouderplek van drie houten banken in een leefkuil en een struikelpad van schelpen om er te komen. Dom dat laatste en bedacht door kwieke mannen die nog niet weten wat het is om oud te zijn. Niemand is er blij mee, maar wie er gebruik van maakt, komt een lekker potje zeuren. Over dat pad natuurlijk, maar vaker over protheses. 'Er gaat toch niks boven je eigen tanden en kiezen,' dat werk. Of: 'Er zijn massa's mensen die prima functioneren met een kunstheup. Ik ken er zelfs met een kunstknie. Maar moet je daar blij mee zijn?'
Nieuw is het gemekker over de GSM-masten, waarmee de leveranciers van het broodnodige *connecting people* bezig zijn de stad op te sieren. Mensen beweren last te hebben van concentratieverlies, suizende oren, hoofdpijn. Ze hebben het over stralingsgevaar alsof er gisteren een *Boeing* is neergestort met verrijkt uranium aan boord. Daar mag je natuurlijk geen grapje over maken. De mensen onder de zendmasten van Libertel, Telfort, Ben en hoe ze meer hogen heten, willen gewoon serieus genomen worden. Dat zegt een wijsgeer op de bank, die de Bijlmerenquête goed gevolgd heeft.
'Dat van dat stralingsgevaar is wel niet bewezen, maar vroeger was asbest ook ongevaarlijk.'
'Je houdt het toch niet tegen,' brengt onze notoire pessimist in het midden. 'Daar zit kapitaal achter. GSM dat staat voor *Global System for Mobile Communications*. Heb ik opgezocht ...' 'En mobiel is *fun*,' waag ik bescheiden. 'Half Nederland zit aan de GSM.' Plus zoon en dochter, kan ik er aan toevoegen. Maar dat hou ik voor me. Toen die mijn draadvaste telefoon lieten overgaan en me enthousiast meldden: 'hallo pa ik bel mobiel', kreeg ik op m'n lauwe reactie te horen, 'je loopt achter pa, je hoort er niet meer bij.' Niet dat ik daarmee zit. Ik laat alle netwerktechnologie gelaten aan me voorbij gaan. Als bij de afzender van een mij gezonden geboortekaartje van een nieuw neefje *'e-mail. wes@multiweb,nl'* is gevoegd, haal ik m'n schouders op. De *whizzkids*, ik heb geen *website* en geen *e-mail*. Als zich allerlei geschuif van TV-zenders op de kabel aandient, die weer ergens een plaats moeten krijgen, zit ik met trillende handen. Sterker, en ik biecht het zonder schaamte, als mij gevraagd wordt een nachtfilm via de *timer* van m'n video op te nemen, begin ik al te hyperventileren. Ik ben al blij m'n pc eenvoudig te kunnen gebruiken als tekstverwerker. Anders had u dit stukje niet eens onder ogen gekregen. Wat zal ik dan nog met draadloos telefoneren. Met 'hallo wereld' wat voor ongekende mogelijkheden. Met beltegoeden van wel twee uur en 'mobo' interlokaal.
'Het is voor mij veel goedkoper,' juicht m'n dochter. En als ik het voorzichtig vraag, 'nee als je mij belt is het voor jou duurder.'
Ja zeg, doei! Einde gesprek.

OPSTEKERTJES

VG-ANWB-Excursie

Op 1 en 2 september wordt onze tweedaagse excursie naar Groningen gehouden. Het bestuur heeft inmiddels 135 inschrijvingen ontvangen. In de Buitenband van maart stond een korte beschrijving van deze lustrum-excursie. Aan alle leden is rechtstreeks informatie toegezonden. Mocht u deze, onverhoopt, niet hebben ontvangen, of over het hoofd gezien, neem dan contact op met het secretariaat van de vereniging. Zie voorpagina, linkerkolom.

Eigen bijdrage verpleeghuis omlaag.

De Unie KBO deed op 24 maart een dringend beroep op de staatssecretaris Vliegenthart (VWS) om de zogenaamde 'lage eigen bijdrage-regeling AWBZ' op drie punten aan te passen. Door de huidige regeling komt het regelmatig voor dat mensen met een in een verpleeg- of verzorgingshuis verblijvende partner in financiële moeilijkheden komen. Bij de vaststelling van de lage eigen bijdrage wordt namelijk geen rekening gehouden met de kosten van het huishouden van de nog zelfstandig thuiswonende partner (en eventueel kinderen).
Staatssecretaris Vliegenthart heeft een nieuwe regeling ontworpen. Vooral de middeninkomens worden hiermee ontlast. In de Volkskrant van 30 maart 1999 was daarover het volgende te lezen.
"Vliegenthart heeft nu een nieuw systeem uitgewerkt, dat de goedkeuring kreeg van het kabinet. Loopt de eigen bijdrage voor de middeninkomens nu soms op tot 30 procent van het gezinsinkomen (ƒ 900,– bij een nettoinkomen van ƒ 3.000,–), in de nieuwe regeling zal dat hooguit 15 procent zijn. De versoepeling gaat naar verwachting 30 miljoen gulden per jaar kosten."
Het is in ieder geval een goede zaak dat er een maximum wordt gesteld, waardoor de eigen bijdrage meer in verhouding komt te staan met het netto inkomen.
De nieuwe regeling gaat – als alles goed gaat – per 1 juli 1999 in. De Unie KBO zal de regeling nog eens kritisch bekijken.

Geneesmiddelen-paspoort

Vakantie? Vraag in de apotheek om een geneesmiddelen-paspoort. Handig als u in het buitenland naar de dokter moet. En eventuele problemen aan de grens kunnen daarmee worden voorkomen.

50+ Beurs & Festival

Op 30 september, 1, 2 en 3 oktober wordt in de Jaarbeurs te Utrecht de 50+ Beurs & Festival gehouden. Er komen 350 stands, demonstraties, modeshows en proeverijen. Voorts optredens van bekende artiesten. Inlichtingen: tel. 026 - 377 97 34 en fax 026 - 377 97 30.

Ouderenpostzegels

Het Fonds Zomerpostzegels geeft elk jaar de Ouderenpostzegels uit. Het is een serie van drie postzegels, speciaal ontworpen voor het Fonds. Dit jaar hebben de zegels het Internationaal Jaar van de Ouderen tot thema. Nu verkrijgbaar.

65-plusser houdt standaardpolis

De standaard-pakketpolis waar op particulier-verzekerden kunnen overstappen als ze 65 jaar worden, blijft beschikbaar voor nieuwe 65-plussers.
Minister Borst van Volksgezondheid komt terug op haar voornemen deze zogeheten WTZ-standaardverzekering per januari 2000 af te schaffen voor nieuwe gegadigden. De minister blijkt met het plan op juridische problemen met de zorgverzekeraars te stuiten.

BUITENPOST

Méér kleur in belastingenveloppen

Als ik de "blauwe enveloppe met de belastingaanslag ontvang schakelt mijn rikketik meteen in driedubbel verhoogde snelheid. Wéér zo'n blauwe enveloppe. Ik ben een goede betaler, maar als ik mijn eerste deeltje van de aanslag heb gestort, komt er weer een blauwe enveloppe. Opnieuw: rikketik.
Ik schreef de heer Vermeend, Ministerie van Financiën: "kunnen die blauwe enveloppen anders worden, bijvoorbeeld groene of rode of paarse of witte, of die blauwe met een vriendelijke vervolgsticker?"
Al binnen 7 dagen ontving ik antwoord van de directeur planning, financiën en control: "Hoewel uw verzoek eigenlijk zo gek nog niet is, kan ik het niet overnemen. Het aanmaken en verzenden van aanslagen en vervolgaanslagen vinden plaats in een geautomatiseerd proces waarbij geen rekening kan worden gehouden met de soort aanslag zonder verhoudingsgewijs hoge kosten. Voorts zou een andere kleur enveloppe verwarring kunnen veroorzaken in relatie tot post en/of reclame van andere instanties, waardoor belangrijke stukken van de Belastingdienst mogelijk niet of te laat worden gelezen. Ik hoop dat u daarvoor begrip kunt opbrengen.".
Ja, zo bekeken wel. Niet elke blauwe enveloppe brengt rampspoed.

Harry de Vré

Arie Hoog, koninklijk onderscheiden

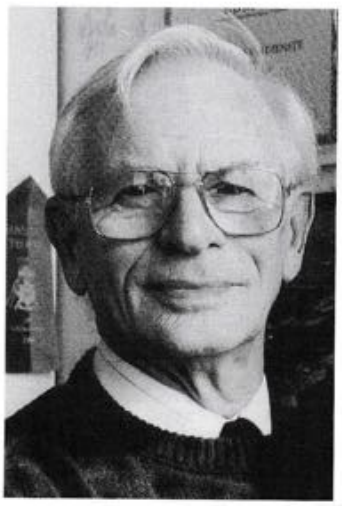

"De Karel Doorman was zijn pied-à-terre, meer dan zijn huis in Katwijk. Van zijn dertig jaren bij de Koninklijke Marine tellen de zeereizen alsof hij zijn levenlang met de "dikke boot" getrouwd is geweest.", aldus opende Bram Roozendaal zijn interview met Arie Hoog, fotograaf bij de Marine-luchtvaartdienst en chef-fotodienst op de "Karel Doorman" (Buitenband, juni 1992).
Duizenden foto's maakte Arie. Voor de Maritieme Historie in Den Haag leverde zijn productie twee meters ordners op aan archiefmateriaal; voor Arie een boek: "De Dikke Boot - herinneringen aan Hr.Ms. Karel Doorman".
"Het werd zijn levenswerk, zoals de "Doorman" zijn leven was en nog steeds is", schreef Bram.
De chef-fotodienst bij de Koninklijke Marine, in de rang van majoor, werd koninklijk onderscheiden. Arie is nu Lid in de Orde van Oranje Nassau. ■

ANWB Kruiswoordpuzzel

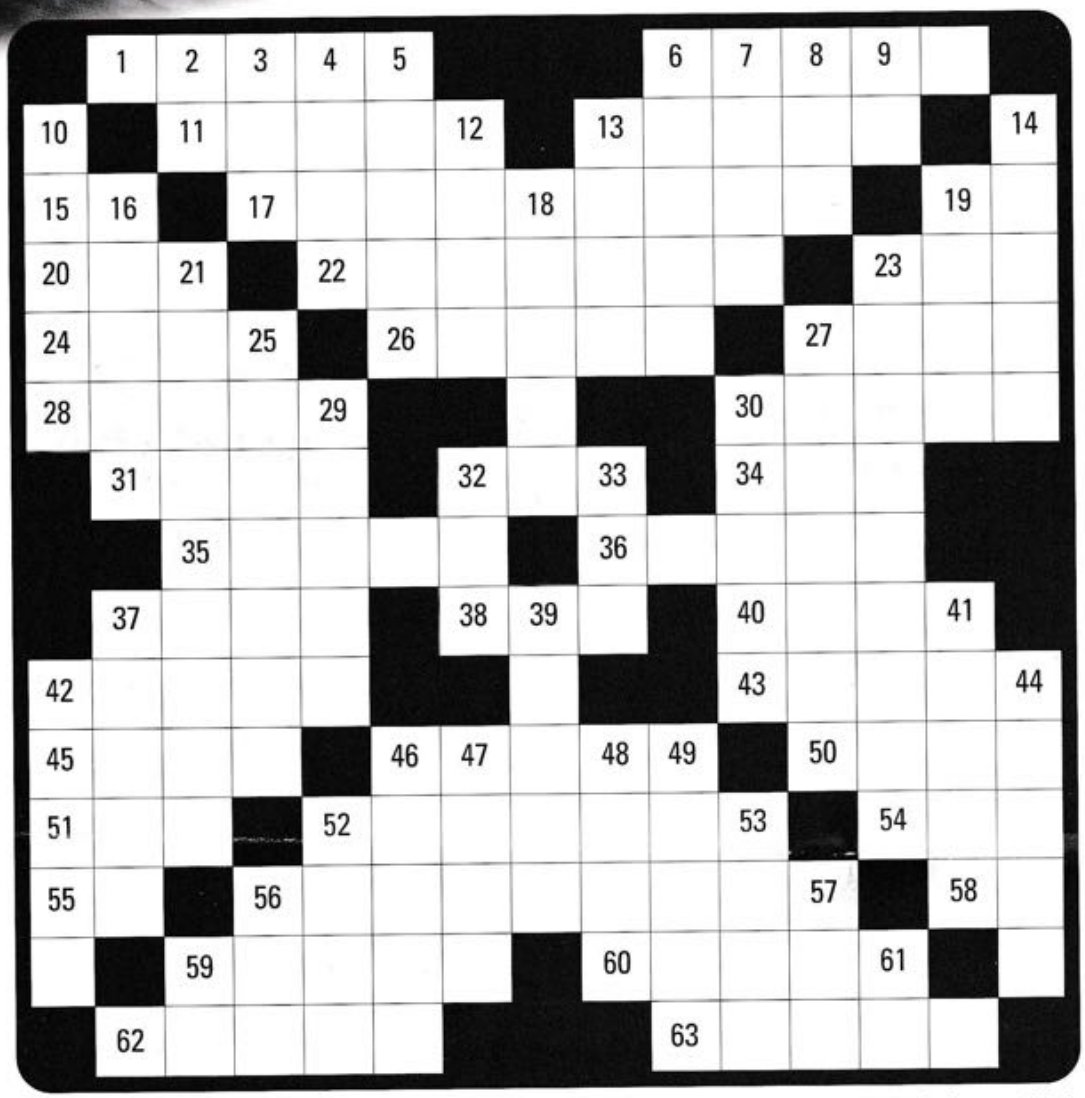

50	15	i	59	9	14	52	35	18

Copyright TOPP Software 1991.

Horizontaal

1. Knaagdier. (5)
6. Plaats in Moldavië. (5)
11. Staat in Amerika. (5)
13. Welpenleidster. (5)
15. En anderen (afk.) (2)
17. Vogelverblijfplaats. (9)
19. Naam van filmster. (2)
20. Opperwezen. (3)
22. Plaats in Italië. (7)
23. Inwoner van Achterindië. (3)
24. Telegrafische hotelcode. (4)
26. Wijnsoort. (5)
27. Bijwoord. (4)
28. Deel van de hals. (5)
30. Rivier in Frankrijk. (5)
31. Rivier in Nederland. (4)
32. Wier. (3)
34. Militaire eenheid (afk.) (3)
35. Welpenleidster. (5)
36. Deel van de dag. (5)
37. Levenslucht. (4)
38. Liefkozing. (3)
40. Made. (4)
42. Welpenleidster. (5)
43. Slaagt niet. (5)
45. Plaats in Portugal. (4)
46. Reptiel. (5)
50. Denkbeeldige lijn. (4)
51. Gewicht. (3)
52. Plaats in Afrika. (7)
54. Doorzichtig plaatje. (3)
55. Jongensnaam. (2)
56. Deel van het bestek. (9)
58. Regerings reglement (afk.) (2)
59. Roofvis. (5)
60. Cowboyvermaak. (5)
62. Gehijs. (5)
63. Plaats in Nederland. (5)

Verticaal

2. Voor de vuist weg (afk.). (2)
3. Levende have. (3)
4. Uitgang. (4)
5. Korting. (5)
6. Plaats in Zaïre. (5)
7. Stelling. (4)
8. Zangstem. (3)
9. Bazige vrouw. (2)
10. Frans schilder. (5)
12. Staketsel voor visvangst. (4)
13. Meisjesnaam. (4)
14. Rivier in Frankrijk. (5)
16. Slagader. (5)
18. Mannelijk roofdier. (5)
19. Functie. (4)
21. Bloedvaten. (9)
23. Voelspriet. (9)
25. Plaats in Nederland. (7)
27. Knecht. (7)
29. Deelteken. (5)
30. Jongensnaam. (5)
32. Vaartuig. (3)
33. Aggregatietoestand. (3)
37. Plant. (5)
39. Plaats in Nederland. (5)
41. Handigheid. (5)
42. Geen klank hebbend. (5)
44. Driekroon. (5)
46. Boom. (5)
47. Schilderij. (4)
48. Schorsschiller. (4)
49. Plaats in Engeland. (5)
52. Gebouw in Rotterdam. (4)
53. Verstand. (4)
56. Springstof (afk.). (3)
57. Waterkering. (3)
59. Chemisch element (afk.). (2)
61. Ordedienst (afk.). (2)

Oplossingen voor 1 augustus naar: mevrouw C.J.W. Jongsma, Van Kijfhoeklaan 46, 2597 TD Den Haag.

Oplossing

Oplossing kruiswoordpuzzel december '98

Horizontaal

1. waardin; 6. effenen; 11. arke; 12. sloe; 13. davenport; 15. eed; 18. fee; 19. eli; 21. ene; 22. jet; 23. gal; 24. nep; 25. era; 26. ade; 27. snaters; 31. kookles; 35. nare; 36. doei; 37. aanname; 40. merites; 43. ara; 44. cia; 46. era; 47. ing; 48. oda; 49. ina; 50. poe; 51. neg; 52. tor; 53. beroepene; 59. agio; 60. ijdel; 61. schroom; 62. netsuke;

Verticaal

1. weleens; 2. rad; 3. dra; 4. ikv; 5. neefjes; 6. espetak; 7. flo; 8. for; 9. eet; 10. naailes; 14. neer; 16. enen; 17. depannage; 19. egaliteit; 20. lade; 28. tan; 29. era; 30. rem; 32. ode; 33. oor; 34. kei; 37. aaipoes; 38. arno; 39. econoom; 40. maagpijn; 41. erno; 42. saartje; 45. idee; 53. bar; 54. ego; 55. rio; 56. ede; 57. net; 58. els;

Bij loting werd winnaar Mevr. Bep Meyer, Hoefweg 225, Bleiswijk. Proficiat, de cadeaubon komt naar u toe.